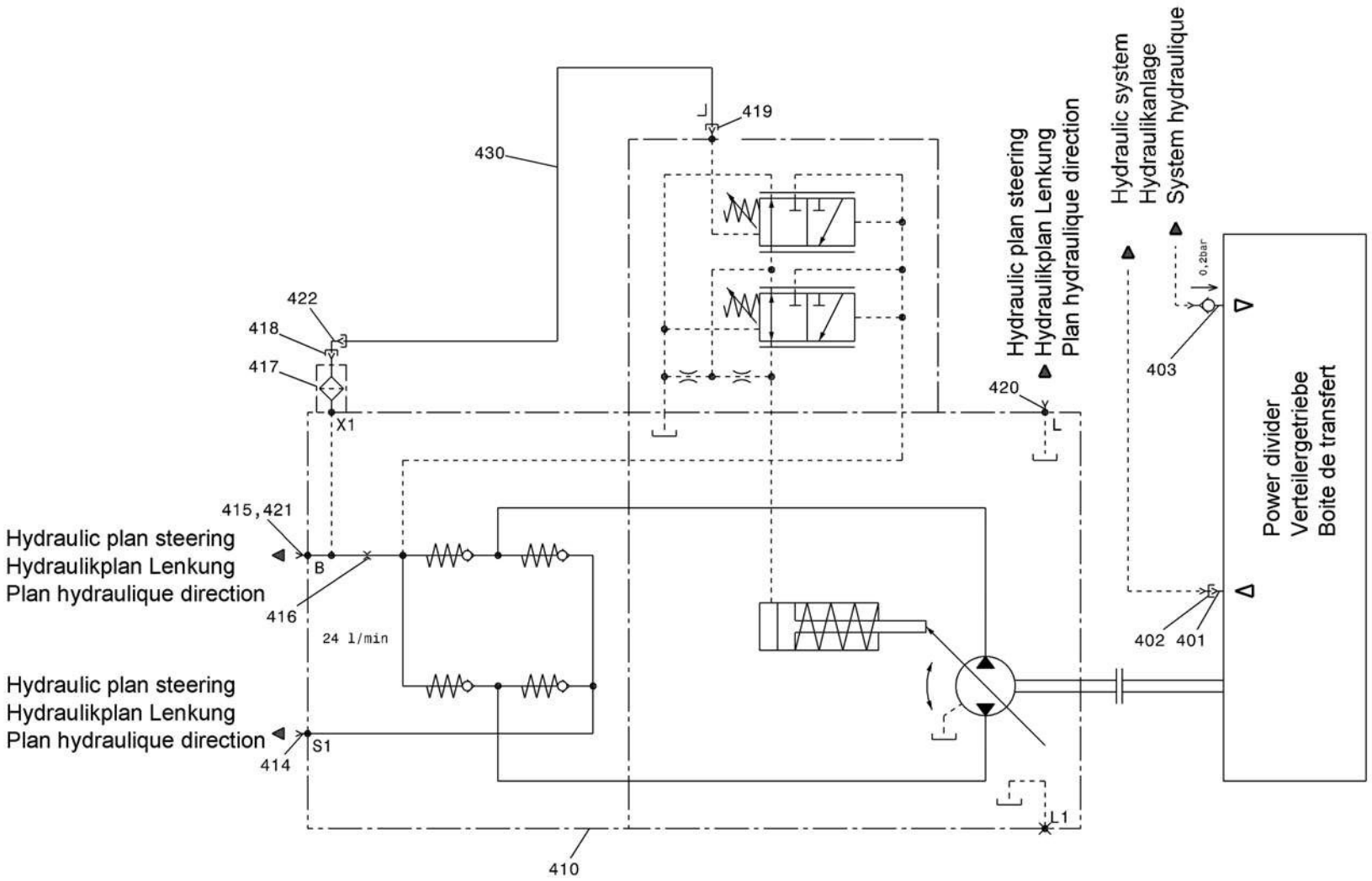HYDRAULIC PLAN transfer box HYDRAULIKPLAN Verteilergetriebe PLAN HYDRAULIQUE boîte de transfert	from No / up to No WFN5######2029287	**Figure** **Bild** 99707701927 **Figure**	TADANO **0910-12**